系　統　図

(A1) S=1:2,500
(A3) S=1:5,000

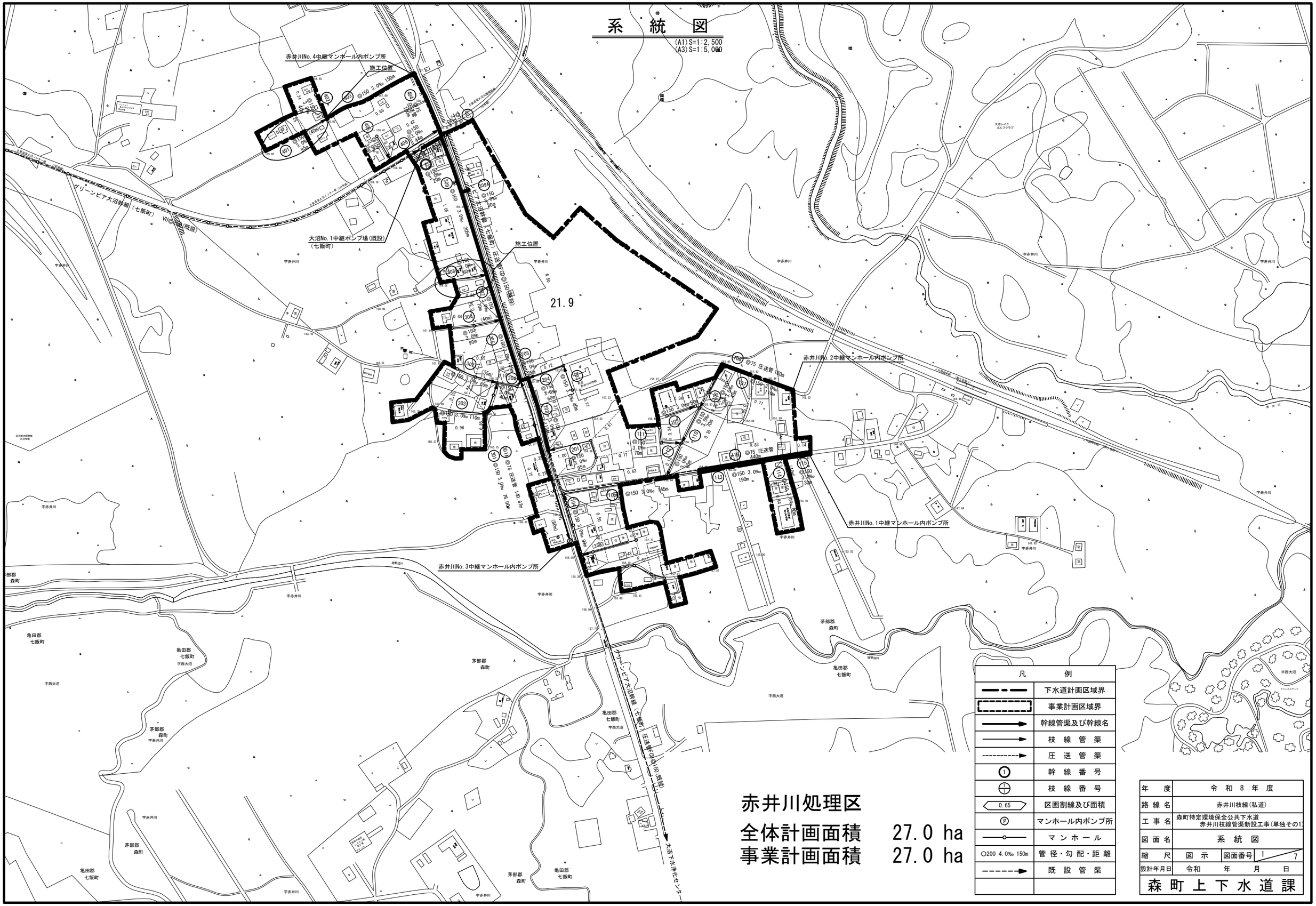

凡	例
	下水道計画区域界
	事業計画区域界
	幹線管渠及び幹線名
	枝　線　管　渠
	圧　送　管　渠
①	幹　線　番　号
	枝　線　番　号
0.65	区画割線及び面積
Ⓟ	マンホール内ポンプ所
	マ　ン　ホ　ー　ル
○200 4.0‰ 150m	管径・勾配・距離
	既　設　管　渠

赤井川処理区

全体計画面積	27.0 ha
事業計画面積	27.0 ha

年　度	令　和　8　年　度
路線名	赤井川枝線(私道)
工事名	森町特定環境保全公共下水道 赤井川枝線管渠新設工事(単独その1)
図面名	系　統　図
縮　尺	図　示　　図面番号 1／7
設計年月日	令和　　年　　月　　日

森町上下水道課

平面図

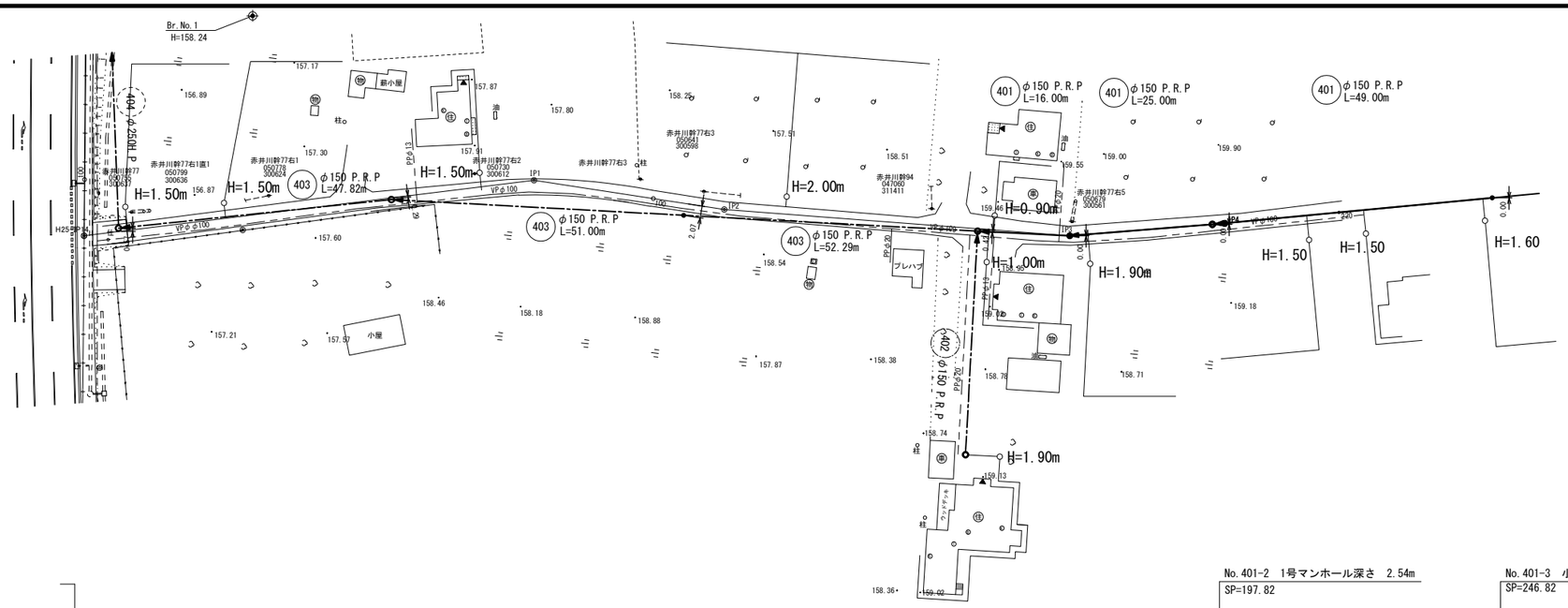

凡例

記号	名称
—— – – ——	水道管（W）
═══	排水管
—— + ——	NTTケーブル
————	情報ボックス
▼	玄関
Ⓣ	便所
Ⓚ	台所
Ⓑ	浴室
←—○	汚水管及びマンホール
—○	汚水桝及び取付管
○	鋳鉄製防護ハット付汚水桝
◒	コンクリート製防護蓋付汚水桝

曲線表

路線番号. (1)403

IPNo.	IP1 ( )	IP2 (L)	IP3 (L)	IP4 ( )
IA	—	4° 21' 29"	8° 56' 07"	—
Dis	—	33.531	60.367	27.101
SP	0.00	33.531	60.367	27.101
X	-221250.388	-221.259.875	-221281.305	-221294.744
Y	31501.592	31469.431	31412.996	31389.462

縦断面図

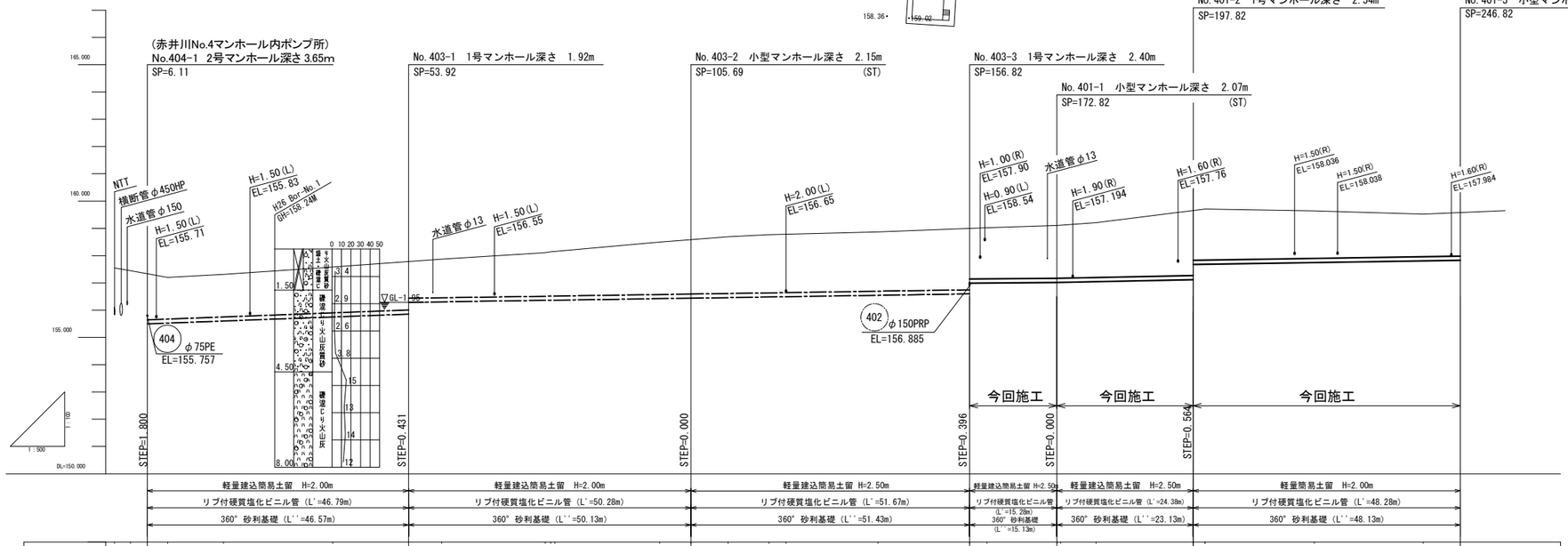

線名・断面 勾配区間		403 φ150 S=7.5‰ L=47.82	403 φ150 S=3.0‰ L=51.00	403 φ150 S=3.0‰ L=52.29	401 φ150 S=3.0‰ L=16.00	401 φ150 S=3.0‰ L=25.00	401 φ150 S=3.0‰ L=49.00
土被		1.70	1.34	2.00	2.85 1.85	1.92	2.39 1.83	1.58
掘削深		1.96	2.03 1.80	2.25	2.51 2.11	2.17	2.65 2.08	1.84
管底高	(人孔底部)	157.697 155.497	156.286 156.267	156.440	156.597 156.993	157.041	157.116 157.680	157.827
施工基面高		157.35	157.78	158.59	159.00	159.11	159.66	159.56
地盤高	157.55 157.45	157.20 157.31 157.58	157.87 158.14 158.50	158.69 158.77 158.87	159.02 159.11 159.21	159.71 159.64 159.52	
追加距離	0.00 2.94	9.74 20.00 40.00	60.00 78.00 80.00 100.00	112.53 120.00 140.00	160.00 172.90 180.00	200.00 220.00 240.00	
測点	HP25-IP14	6.11 20 40	53.92 60 IP1 80 100	105.69 IP2 120 140	156.82 1-160 172.82 IP3 1-180	197.82 IP4 1-220 1-240	246.82

注1) 地下埋設物等の位置について、不明確な箇所は想定である。
従って、施工時は必ず試験掘り等により確認し、現地状況に合わせて施工すること。

401

年度	令和8年度
路線名	赤井川枝線(私道)
工事名	森町特定環境保全公共下水道 赤井川枝線管渠新設工事（単独その1）
図面名	平面図及び縦断面図(1)
縮尺	図示　図面番号 2/7
設計年月日	令和　年　月　日
森町上下水道課	

平面図

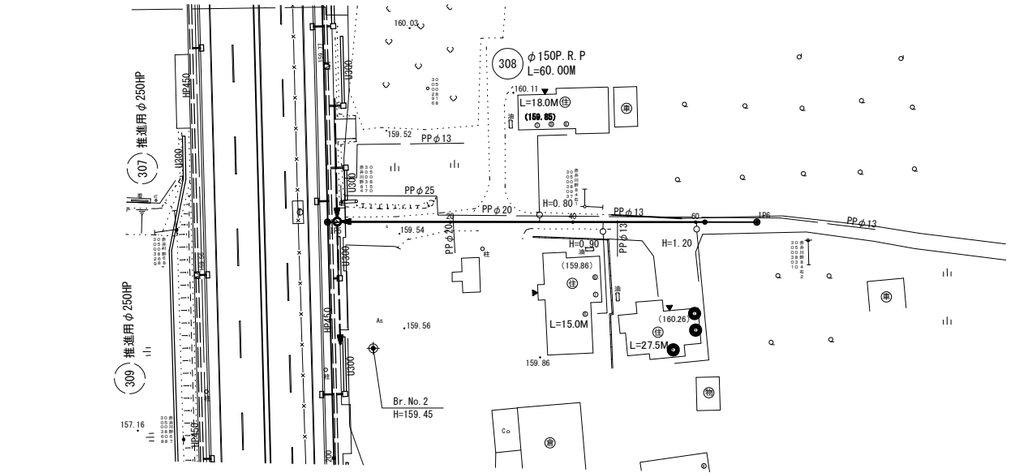

縦断面図

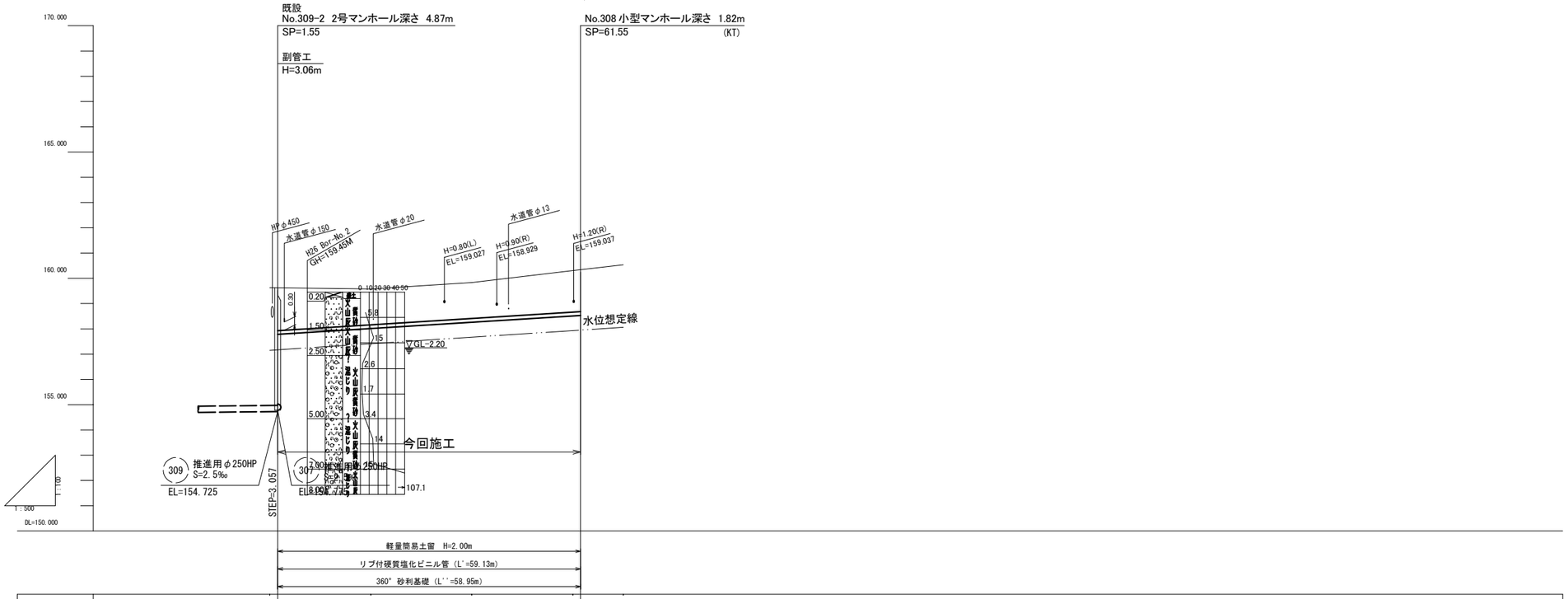

線名・断面 勾配区間	308 φ150 S=12.5‰ L=60.00				
土被	1.65			1.66	
掘削深	1.92			1.93	
管底高	157.782			158.532	
施工基面高	159.59			160.35	
地盤高	159.63	159.58	159.83	160.31 160.35	160.54
追加距離	0.00	20.00	40.00	60.00	70.00
測点	IP5 1.55	4-20	4-40	4-60 61.55	IP6

路線番号 (4) 308

曲線表

IPNo.	IP5 ( )	IP6 ( )
IA	—	—
Dis	—	70.000
SP	0.00	70.000
X	−221512.355	−221532.001
Y	31679.031	31611.844

凡例

記号	名称
—— -- ——	水道管（Ⅲ）
═══	排水管
——+——	NTTケーブル
———	情報ボックス
▼	玄関
Ⓣ	便所
Ⓚ	台所
Ⓑ	浴室
●——○	汚水管及びマンホール
——○	汚水桝及び取付管
○	鋳鉄製防護ハット付汚水桝
◒	コンクリート製防護蓋付汚水桝

308

年度	令和8年度
路線名	赤井川枝線(私道)
工事名	森町特定環境保全公共下水道 赤井川枝線管渠新設工事（単独その1）
図面名	平面図及び縦断面図 (2)
縮尺	図示
図面番号	3 / 7
設計年月日	平成 年 月 日
森町上下水道課	

本管及び取付管布設位置図

S=1:50

401 SP= 156.82 ～ 246.82

（今回）

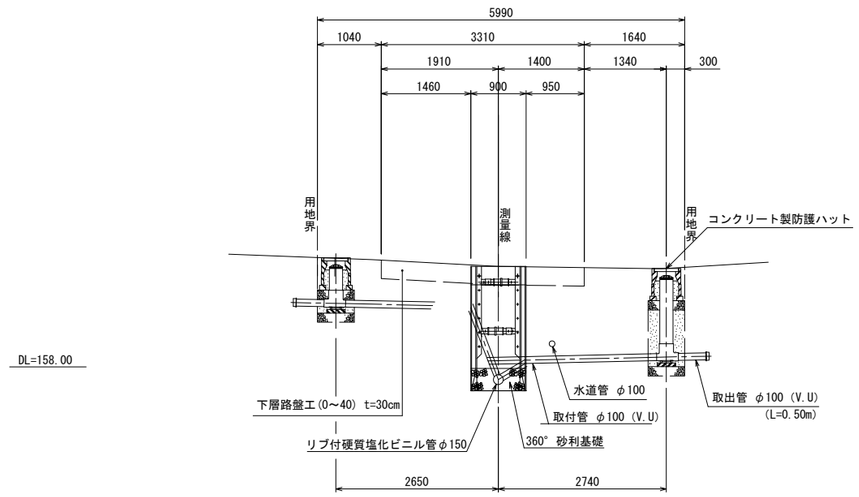

308 SP= 1.55 ～ 61.55

（今回）

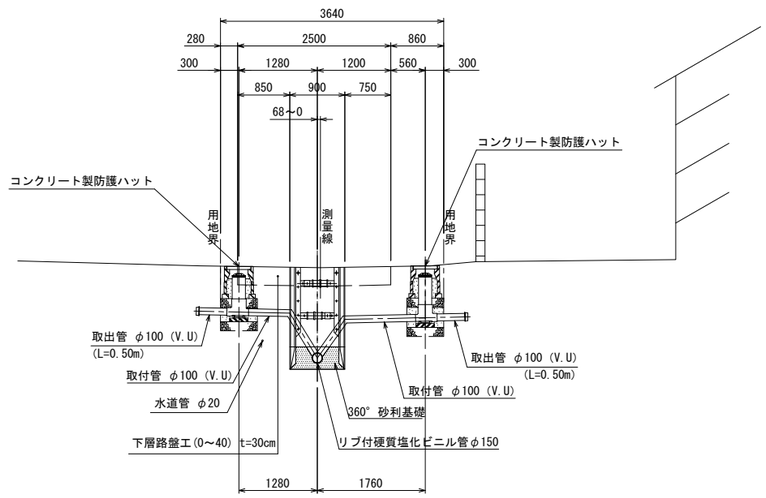

401 308

年度	令和8年度
路線名	赤井川枝線(私道)
工事名	森町特定環境保全公共下水道 赤井川枝線管渠新設工事（単独その1）
図面名	本管及び取付管布設位置図
縮尺	1:50
図面番号	4 / 7
設計年月日	平成　年　月　日

森町上下水道課

路面復旧工図（1）

平　面　図　S=1:500

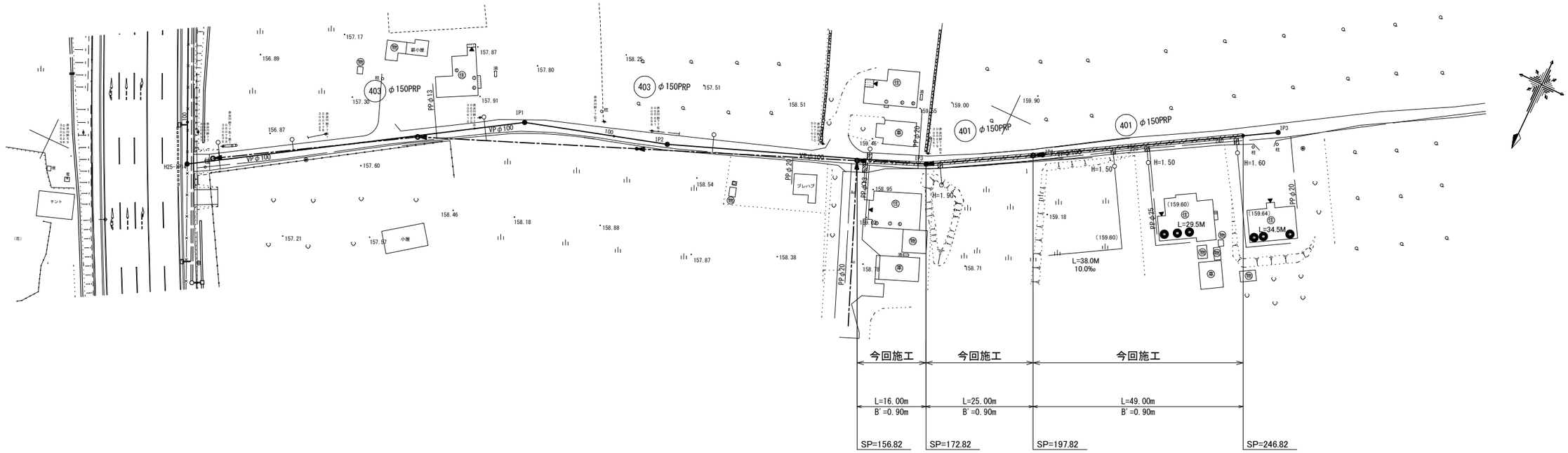

断　面　図　S=1:50

401　SP=156.82～246.82

路面復旧幅

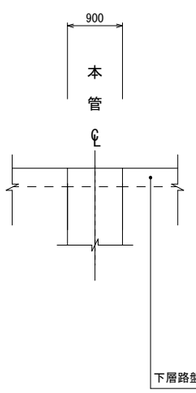

取付管（掘削深1.50m以下）

路面復旧幅

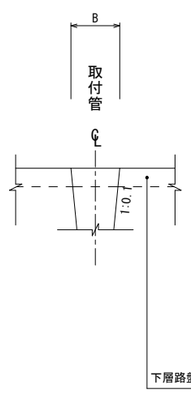

取付管　掘削深1.50m以上

路面復旧幅

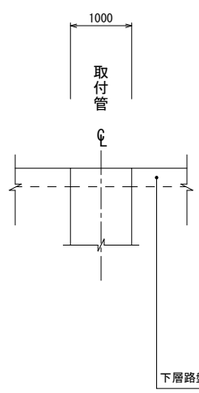

401

年　度	令　和　8　年　度
路線名	赤井川枝線(私道)
工事名	森町特定環境保全公共下水道 赤井川枝線管渠新設工事（単独その1）
図面名	路面復旧工図(1)
縮　尺	図　示　　図面番号　5／7
設計年月日	平成　　年　　月　　日

森町上下水道課

路面復旧工図（2）

平　面　図　S=1:500

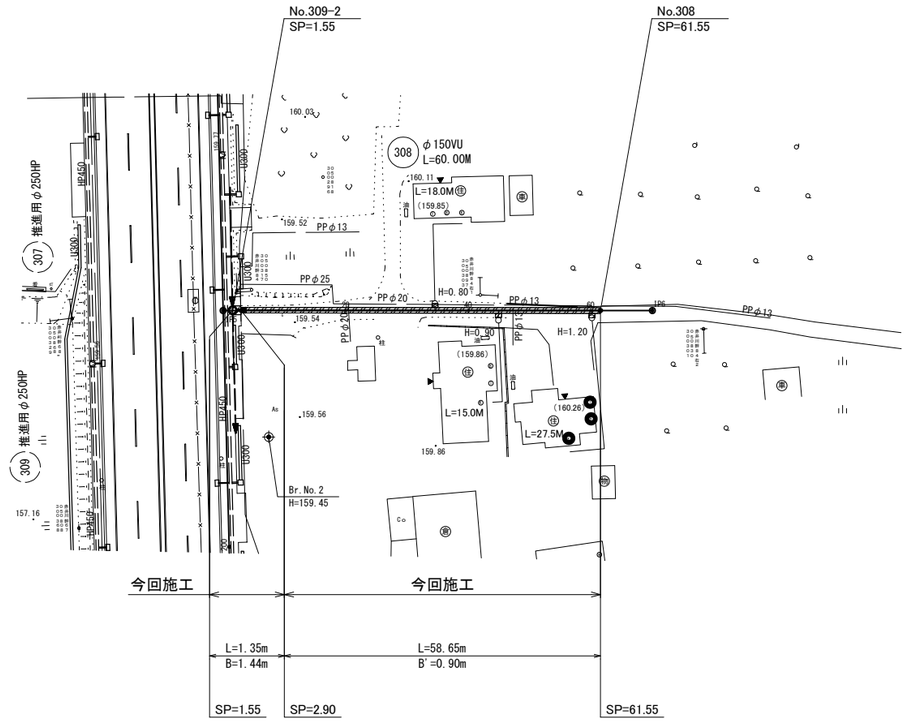

断　面　図　S=1:50

308　SP=1.55～2.90

路面復旧幅

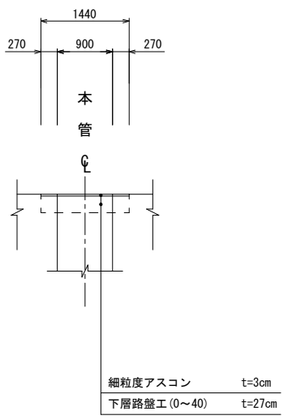

308　SP=2.90～61.55

路面復旧幅

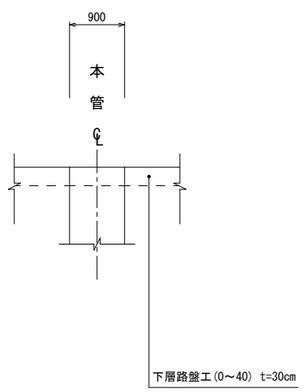

（取付管）
（掘削深1.50m以下）

路面復旧幅

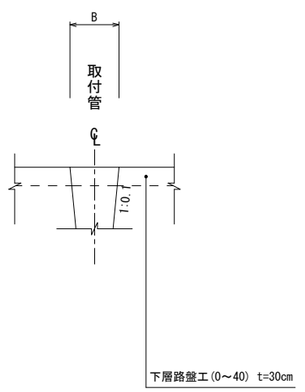

308

年　度	令　和　8　年　度
路線名	赤井川枝線(私道)
工事名	森町特定環境保全公共下水道 赤井川枝線管渠新設工事（単独その1）
図面名	路面復旧工図（2）
縮　尺	図　示　　図面番号　6／7
設計年月日	平成　　年　　月　　日

森町上下水道課

土工標準図・基礎工図
(参考図)

本　管
(P.R.P)

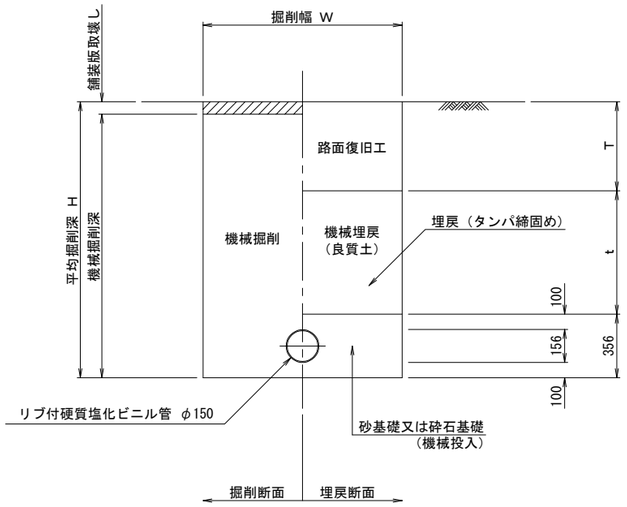

平均掘削深 H≧1.50m

取付管

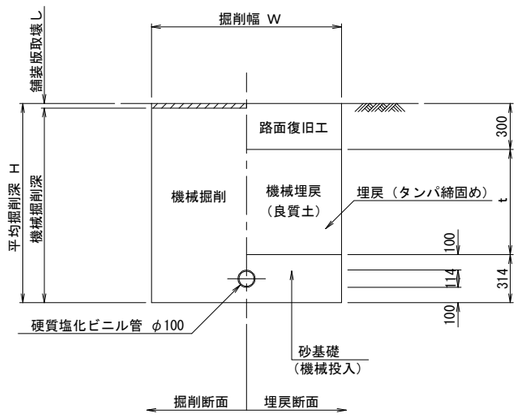

平均掘削深 H＜1.50m

取付管

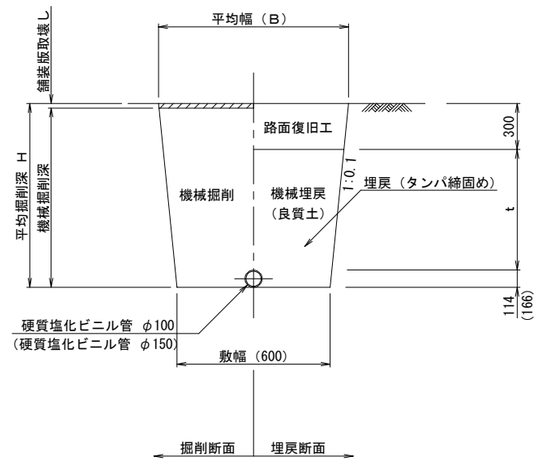

基 礎 工 図

本　管
(P.R.P)

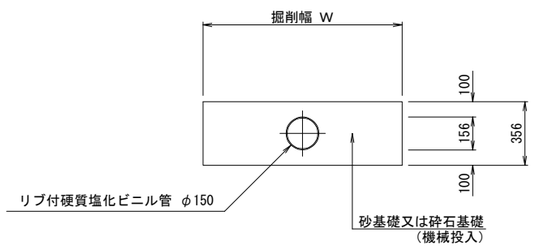

取付管
(V.U)

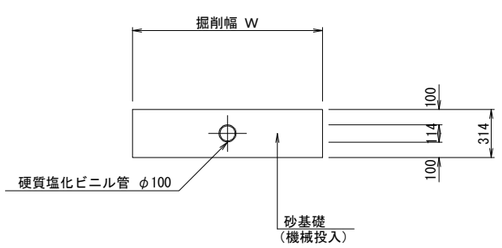

年　度	令　和　8　年　度
路線名	赤井川枝線(私道)
工事名	森町特定環境保全公共下水道 赤井川枝線管渠新設工事（単独その1）
図面名	土工定規図・基礎工図
縮　尺	NON SCALE　図面番号 7/7
設計年月日	令和　年　月　日

森町上下水道課